Manual de instalación del soporte de la batería para el montaje en suelo de la Energy Bank

Contenido

El soporte de la batería para montaje en suelo 1

Configuración del soporte para montaje en suelo de la Energy Bank y dimensiones totales 1

Lista de piezas del kit para montaje en suelo de la Energy Bank 4

Herramientas necesarias 4

Instalación del soporte para montaje en suelo de la Energy Bank 5

El soporte de la batería para montaje en suelo

Las baterías Energy Bank SolarEdge se pueden instalar en el suelo, fijándolas cada una a un soporte de la batería para montaje en suelo de la Energy Bank SolarEdge. El soporte de montaje en suelo es un kit que se compra por separado, no viene incluido con la batería Energy Bank SolarEdge.

Este documento incluye el contenido del kit de instalación de montaje en suelo de la Energy Bank SolarEdge y describe el método de instalación del soporte y de fijación de la batería al mismo. Para mayor comodidad, también puede ver un video que lo guiará a través del proceso.

Configuración del soporte para montaje en suelo de la Energy Bank y dimensiones totales

Si se instala más de una batería para un sistema, se pueden instalar varios soportes de montaje en suelo unos contra otros para formar un banco de baterías. La Figura 1 muestra la configuración de un banco de baterías Energy Bank SolarEdge instaladas en soportes para suelo y colocadas en fila.

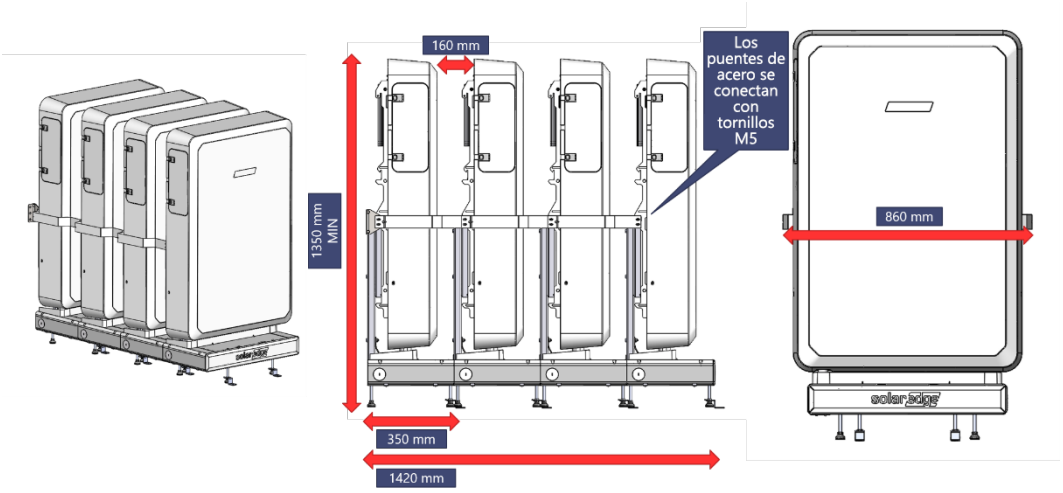

Figura 1: configuración del Energy Bank; vistas en perspectiva, lateral y frontal

Tabla 1: dimensiones del soporte y la batería instalada

Dimensión	Medida mínima (mm)
Altura del soporte y con la batería instalada	1350
Anchura del soporte y con la batería instalada	860
Profundidad del soporte	350
Espacio entre baterías instaladas	160

Soporte para montaje en suelo y sujeción posterior

Las piezas para el soporte de montaje en la base y el soporte trasero se suministran como parte del kit de montaje en suelo de la Energy Bank SolarEdge.

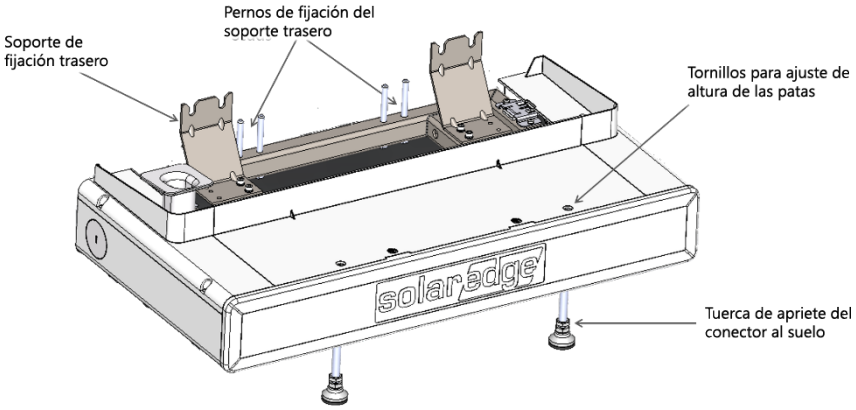

Figura 2: conjunto del de la base del soporte y puntos de fijación

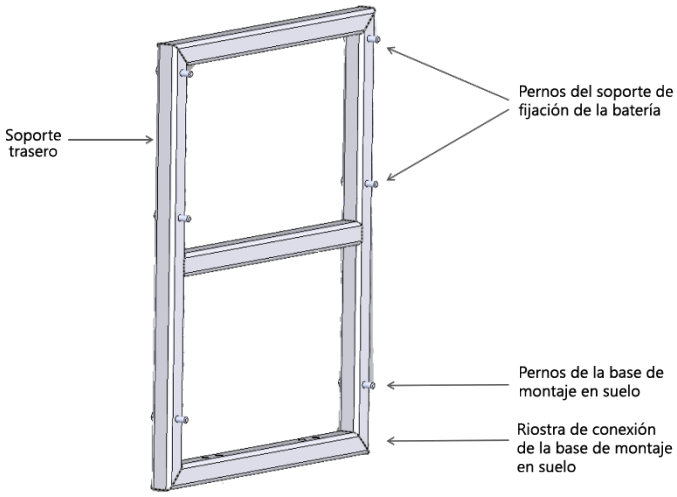

Figura 3: compartimento trasero

El soporte para montaje en suelo incluye la base y el compartimento trasero, según se muestra en la parte izquierda de la Figura 4. La parte derecha de la figura muestra el soporte de fijación de la batería a muro una vez fijado al soporte para montaje en suelo montado.

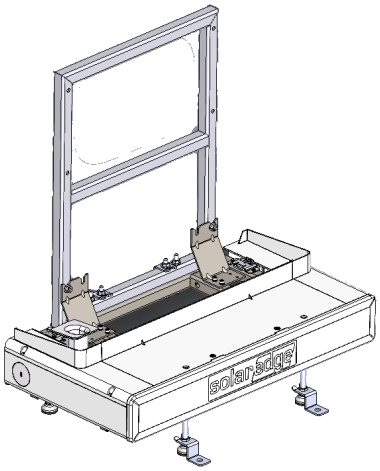

Soporte para montaje en suelo de la batería instalado tal como se incluye en el kit de montaje de suelo de la Energy Bank

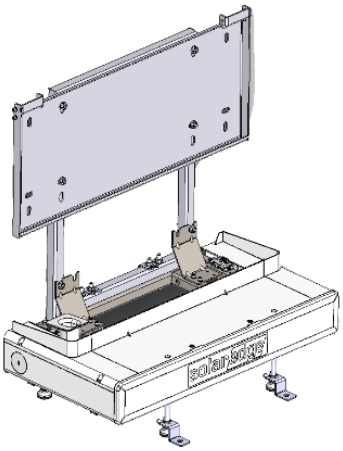

Soporte para montaje en suelo de la Energy Bank con el soporte de fijación de la batería a muro colocado

Figura 4: Soporte para montaje en suelo y montaje en suelo con soporte de fijación de la batería a muro

NOTA

El soporte de fijación de la batería se entrega junto con la batería y no forma parte del kit de montaje en suelo de la Energy Bank SolarEdge.

Lista de piezas del kit para montaje en suelo de la Energy Bank

Código de Producto (PN)	Nombre dl producto	Imagen del producto	Cantidad
Por definir	Base de montaje	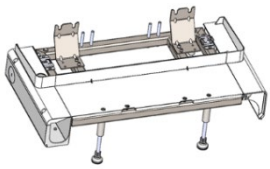	1
MCM-AS-00937-02	Sujeción trasera	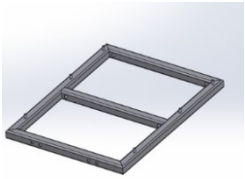	1
MCM-BR-00353-05	Soporte para pared	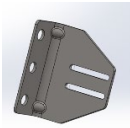	2
MCM-BR-00422-02	Soporte lateral	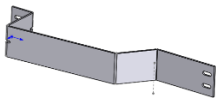	2
MCM-MC-06694-02	Conector de anclaje a soporte	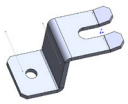	2
MCM-MC-05595-04	Conector de anclaje a suelo (uso opcional)	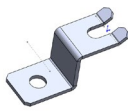	2
MCI-NT-00109	Tuerca M8		10
MCI-SC-00307	Tornillos M5 x 13		6
MCI-SC-01519	Tornillos M5 x 80		2
MCI-SC-00077	Tornillos M5 x 10		2
MCP-MC-02218	Tapa embellecedora delantera	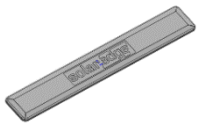	

Herramientas necesarias

- Taladro eléctrico
- Nivel de burbuja
- Llaves Allen: 5/32", 5/16", 5mm
- Brocas

- Llave dinamométrica
- Llave inglesa o tubular: M8 / 12,7 mm

Instalación del soporte para montaje en suelo de la Energy Bank

1. Sacar de su envoltorio el kit del soporte para montaje en suelo de la Energy Bank SolarEdge y organizar las piezas de forma que pueda consultarlas en la lista.
2. Acercar la base de montaje en suelo a la pared a la que la va a fijar sin pegarla a ella. Colocar la base de forma que la parte delantera quede paralela y en sentido opuesto a la pared.
3. Nivelar y ajuste la altura del montaje de la base usando una llave Allen de 5 mm para enroscar los tornillos de fijación de altura de las patas en cada pata de la base de montaje en suelo.
4. Sujetar el soporte trasero de forma que los seis pernos queden orientados hacia usted y la riostra de conexión con cuatro orificios quede abajo.
5. Bajar el soporte trasero sobre los cuatro pernos de conexión ubicados en la parte trasera de la base. Al hacer esto, los dos pernos inferiores del soporte trasero deben entrar en las ranuras exteriores del soporte de fijación del compartimento trasero.
6. Enroscar ligeramente las tuercas M8 (12,7 mm) en cada perno del compartimento trasero y de la base para fijar el compartimento trasero. Apretar a 17 Nm para asegurar completamente el compartimento trasero.
7. Mantener el soporte de fijación a muro de la batería orientado hacia usted y colocarlo sobre los pernos del soporte trasero de fijación de la batería.
8. Enroscar ligeramente una tuerca M8 (12,7 mm) en cada uno de los cuatro pernos del compartimento trasero para fijar el soporte de fijación a muro de la batería y, a continuación, apretar a 17Nm para asegurar el soporte a muro como se muestra en la Figura 2.
9. Usar el tornillo corto M5 (Allen 3,97 mm) para fijar la ranura inferior del soporte de pared a cada lado del soporte de fijación de la batería y luego posicionar el soporte contra la pared.

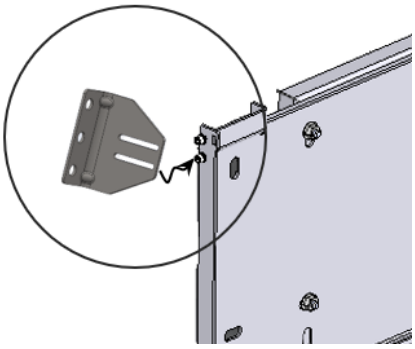

10. Usar los orificios del soporte de pared para marcar la posición en la pared de los tres orificios de fijación de cada lado. Mover le soporte para poder acceder con el taladro. Taladrar los orificios y fijar los soportes de pared a la pared y luego volver a colocar el soporte.
11. (Opcional) Insertar un conector de anclaje a suelo entre la tuerca de fijación del soporte y el pie de cada pata. Colocar el soporte del conector del suelo y marcar un orificio para taladrar. Retirar el soporte y taladrar los orificios de fijación al suelo.

PRECAUCIÓN!

La fijación a suelo es opcional. Esta operación solamente se puede realizar después de verificar que la misma:

- NO incumpla con alguna normativa local o estatal.
- NO dañe alguna infraestructura del edificio, como por ejemplo aislamientos, tuberías o sistemas de calefacción integrados en el suelo.

12. Posicionar y colgar la batería al soporte de fijación a pared
13. Comprobar que la batería esté apagada.
14. Abrir el conducto de cables a la izquierda de la base del montaje en suelo y colocar los conductores en su sitio. Pasar los cables por la funda de cableado del lado superior izquierdo de la base del montaje en suelo y conectarlos a la batería. Si se va a instalar más de una batería por inversor, usar cables de derivación con conectores. Consultar la Guía rápida de instalación de Energy Bank.

15. Insertar y apretar ligeramente el tornillo de fijación del soporte de pared M5 largo en la ranura del soporte de pared superior de cada lado. El tornillo largo se enrosca en la carcasa de la batería y actúa como pasador de suspensión de seguridad.
16. Volver a comprobar que el soporte está nivelado y, si es necesario, ajustar bien la altura de las patas hasta que quede nivelado.
17. En el caso opcional de fijar el soporte al suelo, colocar los conectores para anclaje a suelo sobre los orificios taladrados previamente. Fijarlos al suelo con par de apriete de 17 Nm y, a continuación, apretar las tuercas de fijación del soporte M10 (1,74 mm) de cada pata también a 17 Nm.
18. Apretar los dos tornillos del soporte de pared M5 (Allen 3,97 mm) en cada soporte de pared a 17 Nm.
19. Colocar la tapa embellecedora.
20. Si se van a instalar más soportes para suelo desde delante hacia atrás, colocar la base de montaje adicional contra la parte delantera del montaje de la base ya instalada y repetir los pasos del proceso de montaje del 1 al 8. La figura muestra la forma en que se colocan las baterías y se fijan unas a otras.

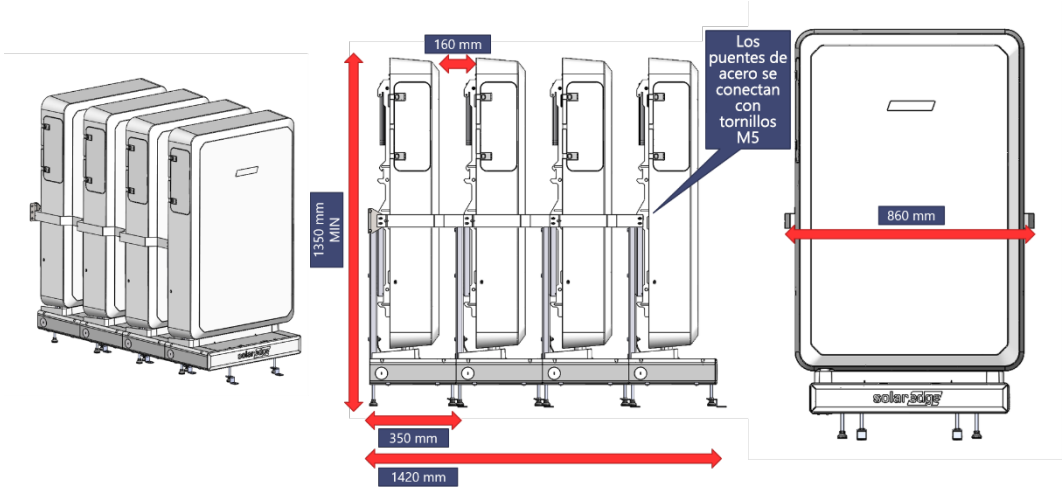

21. Fijar el conector de anclaje a soporte desde la parte delantera de la base de montaje trasera a los dos pernos internos del montaje de la base y apretar las tuercas M8 (12,7 mm) para fijar el montaje de base delantera a la base montaje trasera.
22. Ignorar los pasos que se refieren al soporte de pared y seguir desde el paso 11 para instalar la batería, conectar los conductores de la batería, colocar la tapa embellecedora y, a continuación, sujetar una batería a otra usando tornillos M5 para fijar un soporte lateral a cada lado de la batería.
23. Es posible invertir la posición del del conector de anclaje a suelo en el último montaje en de la bancada, de forma que el conector quede oculto bajo la parte delantera del soporte. Así se evitará que el soporte del conector del suelo se interponga en el camino de cualquier persona que camine alrededor del soporte de la batería. Este paso es opcional, consultar la advertencia sobre conector de anclaje a suelo opcional
24. Sujetar la tapa del conducto a la base.
25. Atornillar el logo decorativo de la parte delantera a la base.

Nota

NotaEscanear el código QR-Code para ver un video que le muestra cómo cablear y conectar hasta 3 baterías juntas en soportes de montaje a suelo.